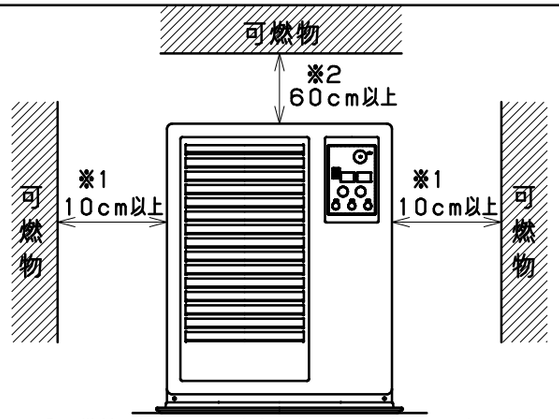

◎不燃材の場合、※2寸法は「50cm以上」になります。
※1寸法は不燃材でも同一距離です。
◎可燃物及び不燃材どちらの場合でも、給排気筒の取付けやメンテナンス等の為、※1寸法のどちらか片側は必ず「30cm以上」離してください。

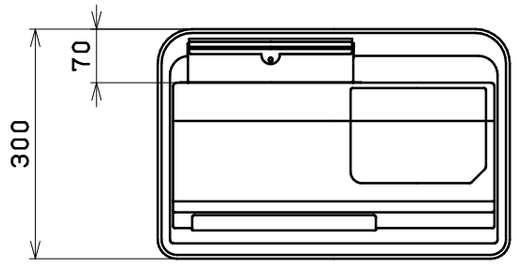

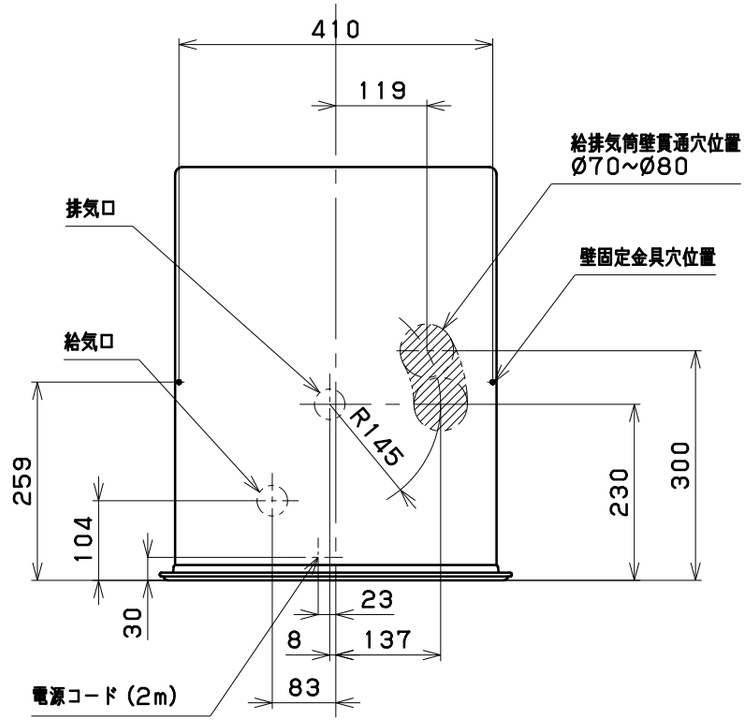

正面図

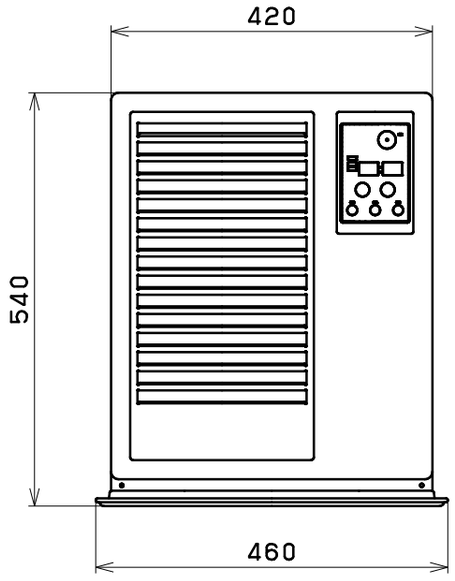

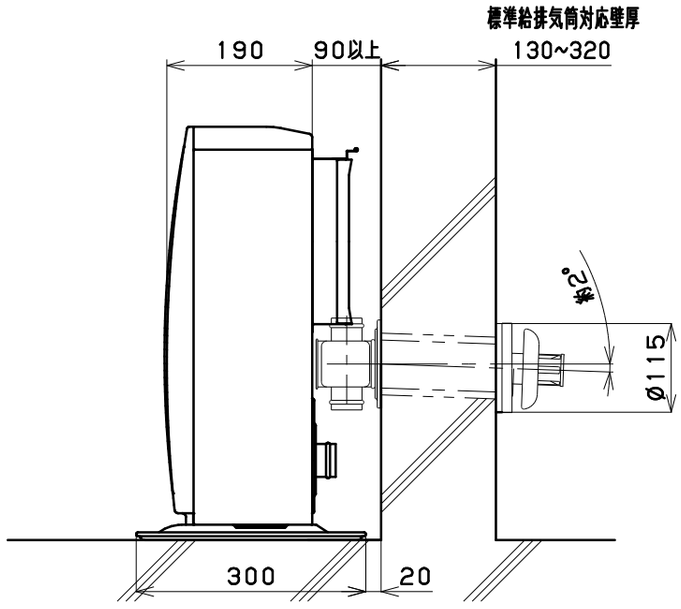

仕様			
種類・形式			ポット式：強制対流形
点火方法			電気点火
使用燃料			灯油（JIS 1号）
暖房出力 熱効率		最大	3.00kW 86.0%
		最小	1.02kW 86.0%
燃料消費量		最大	3.49kW (0.339L/h)
		最小	1.18kW (0.115L/h)
標準適室	温暖地	木造住宅	8畳
		コンクリート住宅	11畳
	寒冷地	木造住宅	8畳
		コンクリート住宅	13畳
油タンク容量			4.9L
燃焼持続時間			14.5~42.6時間
電源電圧及び周波数			単相100V 50/60Hz
消費電力		点火時	250/250W
		燃焼時	27/ 24W
		待機時	1.0/0.8W
		最大	680/680W（点火初期に短時間発生）
電流ヒューズ			4A
送風機	モータ	燃焼用	くま取りコイル形
		対流用	くま取りコイル形
	ファン	燃焼用	ターボファン
		対流用	プロペラファン
給排気筒壁貫通部穴径			70~80mm
重量			15kg
安全装置			対震自動消火装置
			不完全燃焼防止装置
			点火安全装置
			停電安全装置
			過熱防止装置
			燃焼制御装置
附属品			標準給排気筒セット
			壁固定金具

密閉式石油ストーブ		納入仕様書	
型式	FF-30ET型	投影法	三角法
製造	株式会社トヨトミ	尺度	
特約店		単位	mm
		平成 年 月 日	